Geruchverschluss 1 1/4" - Chrom

IMO

10 060 780

- Rosette 78 x 78 mm

Passt zu: IMO, MEM, CL.1, CYO

Chrom	10 060 780-00
Platin gebürstet	10 060 780-06
Platin	10 060 780-08
Dark Chrome	10 060 780-19
Messing gebürstet (23kt Gold)	10 060 780-28
Schwarz matt	10 060 780-33
Champagne gebürstet (22kt Gold)	10 060 780-46
Champagne (22kt Gold)	10 060 780-47
Chrom gebürstet	10 060 780-93
Dark Platinum gebürstet	10 060 780-99

Geruchverschluss 1 1/4" - Chrom

IMO

10 060 780

mm [inches]

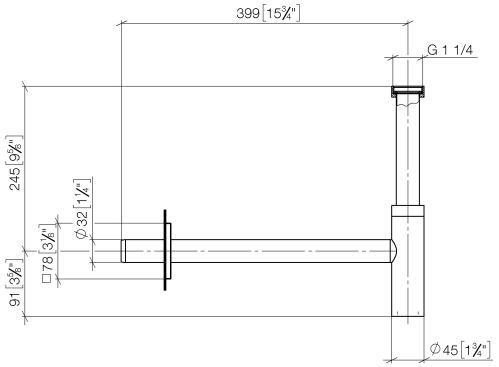

Geruchverschluss 1 1/4" - Chrom

IMO

10 060 780

Ersatzteile für die anderen Oberflächenvarianten finden Sie hier: Platin gebürstet

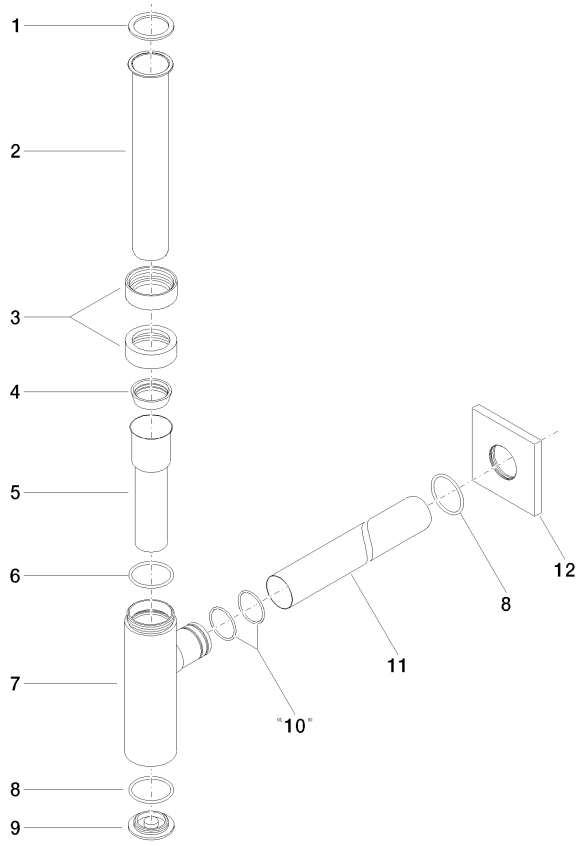

Ersatzteilstückliste

Nr.	Artikelnummer	Benennung	Verbaumenge	Lieferzeit
1	09 14 20 060 90	Dichtung	1	2
2	09 28 23 007-00	Rohr	1	10
3	09 23 30 022-00	Mutter	2	10
4	09 14 03 015 90	Dichtung	1	2
5	09 28 23 019-00	Rohr	1	10
6	09 14 10 149 90	Dichtung	1	2
7	04 11 01 045 00-00	Gehaeuse	1	-
	Ersatzteil nicht mehr bestellbar, bitte bestellen Sie den Nachfolgeartikel			
8	09 14 10 148 90	Dichtung	2	2
9	09 21 02 004-00	Deckel	1	10
10	09 14 10 112 90	Dichtung	2	2
11	09 28 23 018-00	Rohr	1	10
12	09 27 78 021-00	Rosette	1	10